HACZYKI ŁAZIENKOWE

INSTRUKCJA MONTAŻU I UŻYTKOWANIA - MONTAŻ NA WKRĘTY

GWARANCJA
5 lat

PRODUCENT / GWARANT
NewOps Michał Bańkowski
ul. Podrzeczna 30, 21-532 Łomazy, Polska
kontakt@newops.pl

Warunki gwarancji

Gwarant udziela konsumentom gwarancji na haczyki łazienkowe marki NewOps. Gwarancja obejmuje wyłącznie wady wynikające z przyczyn tkwiących w sprzedanym produkcie. Okres gwarancji liczony jest od dnia zakupu i obowiązuje na terytorium całego świata.

Wyłączenia gwarancji

Gwarancja nie obejmuje uszkodzeń produktu będących następstwem:

- nieprawidłowego montażu, użytkowania, czyszczenia lub konserwacji produktu,
- zdarzeń losowych, takich jak na przykład pożar,
- oddziaływania substancji chemicznych,
- uszkodzeń mechanicznych powstałych podczas eksploatacji produktu,
- nadmiernego obciążenia produktu,
- nieprzestrzegania instrukcji montażu i użytkowania.

Ochrona gwarancyjna nie obejmuje zużycia wynikającego z normalnego użytkowania produktu. Gwarancja nie dotyczy również produktów kupionych jako niepełnowartościowe ani produktów, w których bez wiedzy i zgody gwaranta dokonano jakichkolwiek przeróbek.

Gwarant nie ponosi odpowiedzialności za szkody wykraczające poza zakres udzielonej gwarancji. Jeżeli sprzedana rzecz jest niezgodna z umową, kupującemu przysługują ustawowe środki ochrony prawnej wobec sprzedawcy, realizowane na jego koszt. Udzielona gwarancja pozostaje bez wpływu na te uprawnienia.

Zgłoszenie wad produktu

W przypadku stwierdzenia wady produktu konsument może złożyć reklamację pocztą elektroniczną na adres podany na początku instrukcji, za pośrednictwem formularza reklamacyjnego dostępnego na stronie sklepu albo kontaktując się ze sprzedawcą poprzez internetową platformę handlową - zależnie od miejsca zakupu produktu.

Zgłoszenie reklamacyjne powinno zawierać:

- imię i nazwisko,
- numer telefonu,
- adres e-mail,
- dowód zakupu produktu,
- szczegółowy opis zauważonej wady,
- zdjęcia przedstawiające zgłaszany problem.

Rozpatrzenie reklamacji przez gwaranta

Gwarant ustosunkuje się do reklamacji w ciągu 14 dni od dnia jej otrzymania, przekazując odpowiedź elektronicznie na wskazany adres e-mail.

Jeżeli do rozpatrzenia reklamacji konieczne będzie przekazanie produktu do weryfikacji, reklamujący dostarcza go na własny koszt na adres wskazany przez gwaranta. W przypadku uznania reklamacji za zasadną koszt dostarczenia produktu zostanie reklamującemu zwrócony.

Po otrzymaniu reklamowanego produktu gwarant podejmie działania naprawcze w terminie 30 dni. Jeżeli przekazanie produktu nie będzie wymagane, termin 30 dni liczony jest od dnia poinformowania reklamującego o rodzaju podejmowanych działań. Działania naprawcze obejmują usunięcie wady albo wymianę produktu na egzemplarz wolny od wad - zgodnie z decyzją gwaranta.

Bezpieczeństwo montażu i użytkowania

Haczyki łazienkowe mogą być użytkowane bezpiecznie, jeżeli zostały prawidłowo zamontowane oraz są używane zgodnie z ich przeznaczeniem i niniejszą instrukcją.

Uwaga

- Produkt może zawierać niewielkie elementy stwarzające ryzyko połknięcia lub zadławienia.
- Produkt nie posiada atestów jako wyrób przeznaczony dla dzieci.
- Podczas użytkowania należy regularnie kontrolować ogólny stan produktu oraz sprawdzać, czy elementy mocujące nie uległy poluzowaniu.

- Nadmierne obciążenie produktu może powodować zagrożenie podczas użytkowania i doprowadzić do jego trwałego uszkodzenia.
- Należy zachować szczególną ostrożność w wilgotnym otoczeniu, ponieważ zwiększa ono ryzyko poślizgnięcia się i upadku.

Ogólne zasady montażu

Przed rozpoczęciem montażu należy zapoznać się z całą instrukcją. Należy zachować kolejność poszczególnych etapów montażu oraz stosować się do poniższych zasad:

- Montaż powinien zostać przeprowadzony przez osobę pełnoletnią. Nie należy montować produktu, jeżeli stwierdzono braki, wady lub uszkodzenia produktu albo jego elementów.
- Przed montażem należy upewnić się, że wybrana powierzchnia jest odpowiednia do sposobu instalacji wskazanego przez producenta.
- Podczas montażu należy przestrzegać zasad BHP oraz korzystać ze środków ochrony osobistej, takich jak rękawice lub okulary ochronne, jeżeli są zalecane.

Podłoże montażowe i maksymalne obciążenie

- Przed montażem należy upewnić się, że wybrane podłoże jest odpowiednie do trwałego zamocowania haczyków na wkręty.
- W zestawach NewOps dla tej kategorii stosowane są wkręty 5 mm. Przed montażem należy upewnić się, że zastosowane mocowanie jest odpowiednie do materiału, z którego wykonana jest ściana.
- Maksymalne obciążenie wynosi 1 kg, pod warunkiem prawidłowego montażu i zastosowania mocowania odpowiedniego do podłoża.
- Do montażu produktu należy wykonać otwory wiertłem Ø5 mm, zgodnie z zastosowanym zestawem mocującym.

Konserwacja

Do czyszczenia produktu nie należy używać szorstkich gąbek ani preparatów zawierających materiały ścierne, ponieważ mogą one zmatowić lub porysować powierzchnię.

Nie należy stosować środków czyszczących zawierających rozpuszczalniki, kwasy ani ocet spożywczy. Środek czyszczący należy najpierw sprawdzić w mało widocznym miejscu produktu.

Powierzchnię produktu należy czyścić miękką ściereczką lub ręcznikiem papierowym.

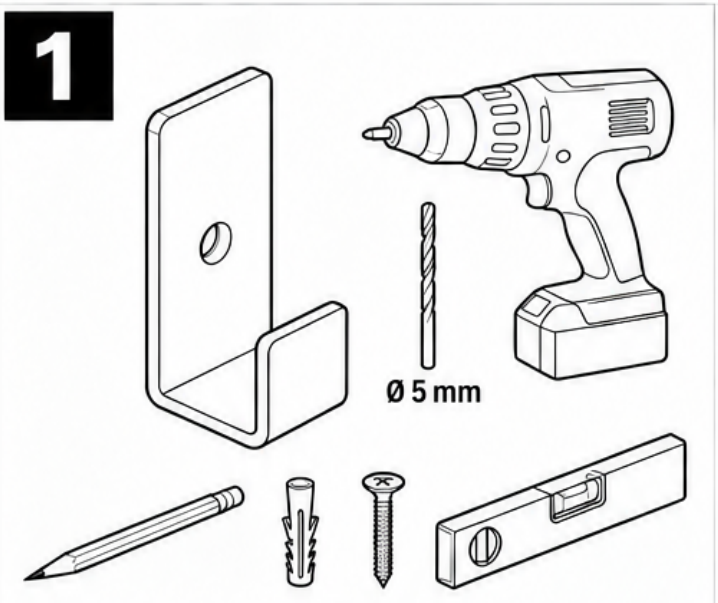

PRZYGOTOWANIE

1. Przygotuj haczyk i elementy montażowe.

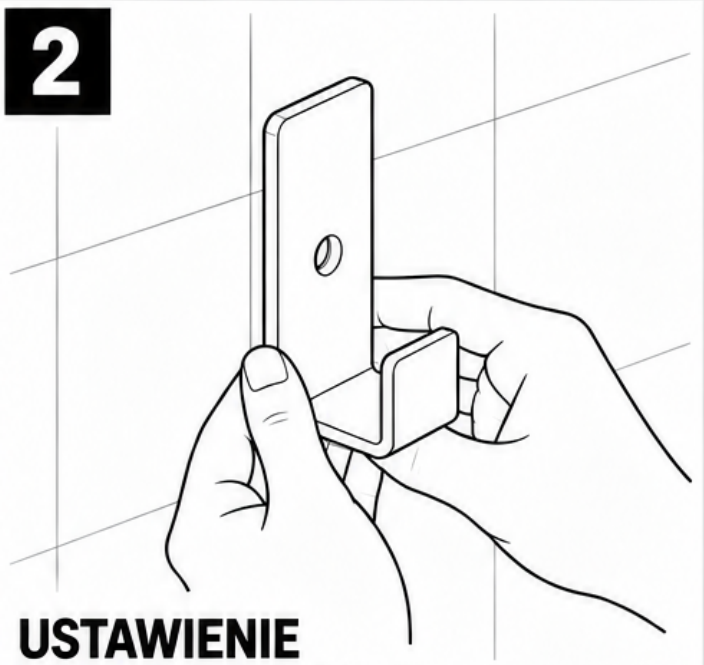

USTAWIENIE

2. Przyłóż haczyk do ściany.

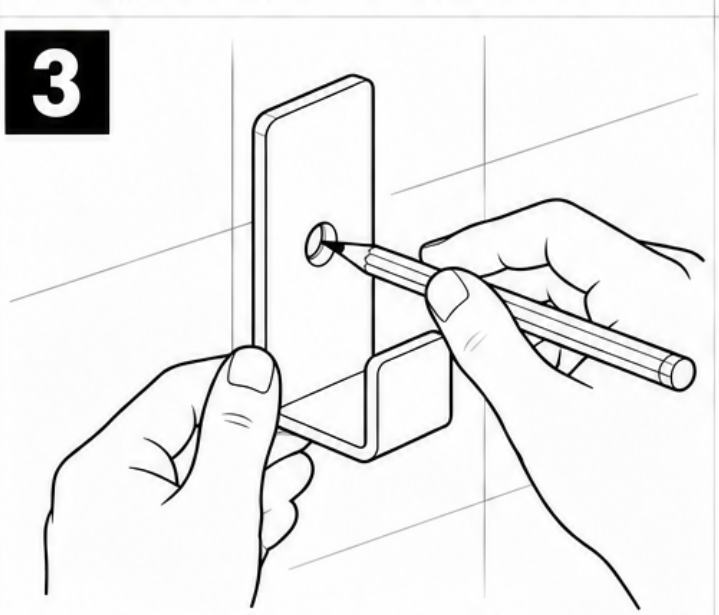

ZAZNACZENIE OTWORU

3. Zaznacz miejsce wiercenia przez otwór montażowy.

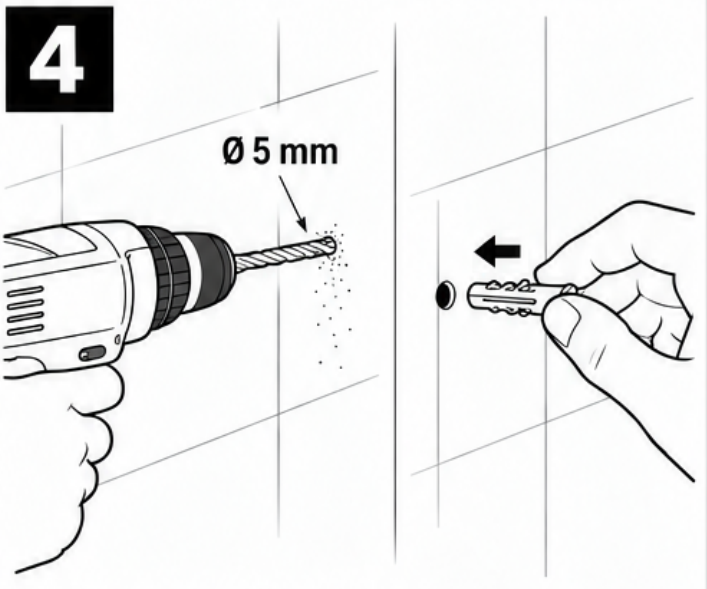

WIERCENIE I KOŁEK

4. Wywierć otwór Ø 5 mm i umieść kołek.

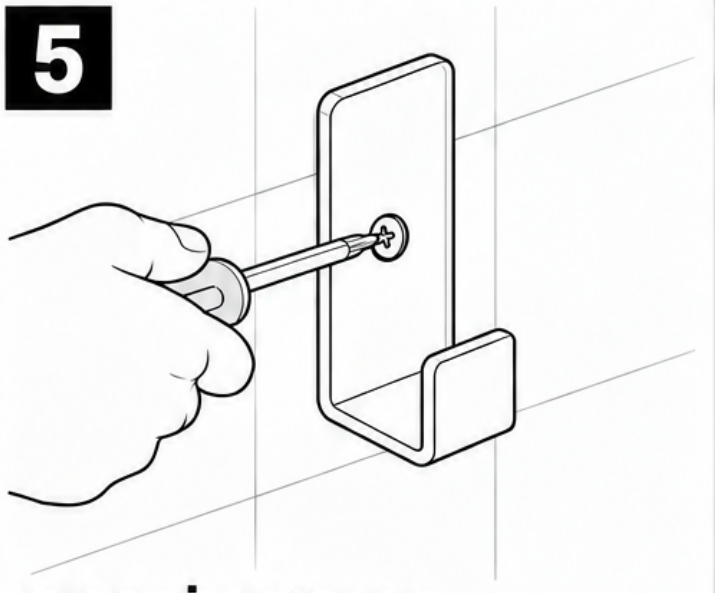

MONTAŻ HACZYKA

5. Przykręć haczyk do ściany.

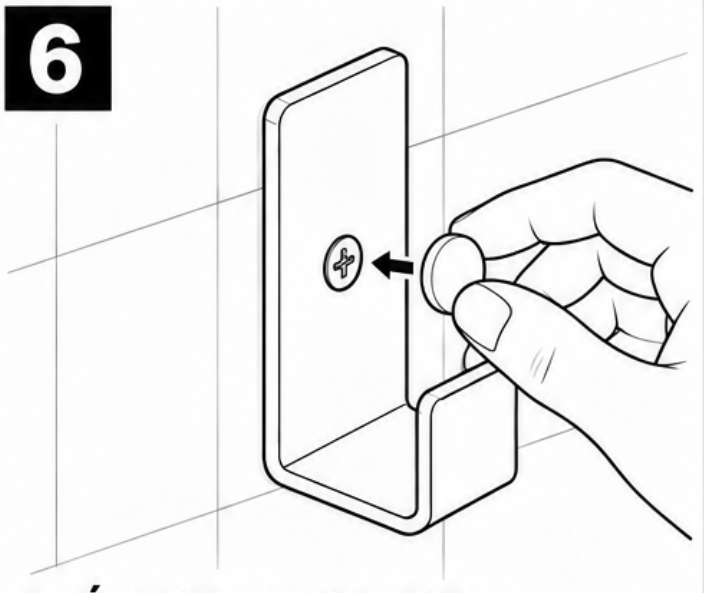

ZAŚLEPKA I KONTROLA

6. Załóż zaślepkę i sprawdź stabilność mocowania.